ARCH-STRUCTURE
s.r.o.
architektonický ateliér

Projekt pre stavebné povolenie

Sprievodná a súhrnná technická správa

Názov stavby:	**Rozšírenie kapacít MŠ Veľký Lapáš**
Miesto stavby:	Školská ulica, Veľký Lapáš
Katastrálne územie:	Veľký Lapáš
Parcelné číslo:	996/17, 996/8
Stupeň:	Projekt pre stavebné povolenie
Dátum:	04/2021
Investor:	Obec Veľký Lapáš, Veľký Lapáš 488, PSČ 95104

Obsah:

Sprievodná správa

1. Identifikačné údaje stavby a investora
2. Identifikačné údaje projektanta stavby
3. Základné údaje charakterizujúce stavbu a jej budúcu prevádzku
4. Prehľad východiskových podkladov
5. Celková doba výstavby

Súhrnná technická správa

1. Architektonické a dispozičné riešenie
- urbanistické riešenie
- architektonické riešenie
- orientácia na svetové strany
2. Stavebno-technické riešenie

3. Bezpečnosť a ochrana zdravia pri práci, starostlivosť o životné prostredie a protipožiarna ochrana

Sprievodná správa

1. Identifikačné údaje stavby a investora

Názov stavby:	**ROZŠÍRENIE KAPACÍT MŠ VEĽKÝ LAPÁŠ**
Miesto stavby :	Školská ulica, Veľký Lapáš
Parcelné číslo:	996/17, 996/8
Katastrálne územie:	Veľký Lapáš
Stupeň projekt	Projekt pre stavebné povolenie
Investor:	Obec Veľký Lapáš, Veľký Lapáš 488, PSČ 95104

2. Identifikačné údaje projektanta stavby

Hlavný projektant:	Jaroslav Burda,SKA 1871*AA
Vypracoval:	Jaroslav Burda
	Daniela Bod'o
	Tatiana Kozáčiková
Projekt vykurovania:	Ing. Roman Horník
Projektant elektro:	Ing. Ivan Belák
Projektant ZTI:	Ing. Ivan Pálffy
Projektant PO:	Peter Evetke, špecialista PO

3. Základné údaje charakterizujúce stavbu a jej budúcu prevádzku

a) Charakteristika územia a spôsob jeho využitia

Predmetom riešenej dokumentácie pre stavebné povolenie je návrh interiéru 2.nadzemného podlažia v jestvujúcej budove s materskou a základnou školou pri miestnej komunikácii Školská ulica- v zastavanom území obce Veľký Lapáš.
Riešené územie je situované v obci Veľký Lapáš v spoločnom areáli materskej a základnej školy s telocvičňou a vonkajšími ihriskami, neďaleko mesta Nitra.
Parcely, na ktorých je objekt umiestnený, majú nasledovnú charakteristiku:

- parc. č. 996/8 o výmere 8663 m^2 klasifikovaná ako zastavané plochy a nádvorie
- parc. č. 996/17 o výmere 2356 m^2 klasifikovaná ako zastavané plochy a nádvorie

Vlastnícke vzťahy sú v usporiadanom stave a vlastníkom pozemku je investor, obec Veľký Lapáš.
Riešené územie má celkovú plochu 11 019 m^2 a zo západnej strany je ohraničené príjazdovou komunikáciou. Objekt je z južnej a severnej strany ohraničený jestvujúcimi spevnenými plochami. Riešená stavba sa nachádza v existujúcej zástavbe tvorenej prevažne rodinnými domami.
Pozemok, na ktorom je riešený objekt umiestený, má nepravidelný tvar. Súčasná stavba, v ktorej sa navrhovaná časť budovy nachádza, je dvojpodlažná a má pôdorysný tvar kríža. V západnom krídle 1.NP sa využívajú priestory pre materskú školu. 2.NP je momentálne nevyužívané – v tejto časti sa uvažuje s návrhom materskej školy. Prízemie východného krídla je využívané pre triedy ZŠ a telocvičňu. Južné krídlo rovnako užíva ZŠ. Severné krídlo je v značnej časti pôdorysu momentálne nevyužívané, len v časti je centrálna kotolňa, pre cely objekt.
Objekt bol postavený v 20.storočí, v priebehu užívanie prechádzal drobnými stavebnými úpravami. Budova je jedno až dvojpodlažná, čiastočne podpivničená a zastrešená

sústavou sedlových striech. V centrálnej časti – v komunikačnom jadre je zhotovená presvetlovacia vežička.
Nosnú konštrukciu objektu tvorí železobetónový skelet, so železobetónovými stropnými panelmi.
Riešený objekt má vlastný príjazd z miestnej komunikácie - Školská ulica, na západnej strane parcely. Parkovacie státia sú jestvujúce – kolmé, nachádzajúce sa priamo v spoločnom areáli MŠ a ZŠ.

Riešená časť objektu sa nachádza v nevyužitom západnom krídle na 2.NP, s obdĺžnikovým pôdorysným tvarom max. rozmerov 28,6 x 18,2 m. Úpravy nezasahujú do žb nosných konštrukcií skeletu.
Návrh rieši prevažne vnútorné stavebné práce pre vytvorenie priestorov materskej školy, pre potreby únikovej cesty, bude na západnej fasáde zhotovené únikové schodisko.
Hlavný vstup do MŠ je riešený prostredníctvom existujúceho vstupu, následne sa cez chodbu vstupuje do schodiskovej časti s prístupom na 2.NP.

Urbanistické ukazovatele riešenej časti	
Zastavaná plocha riešeného podlažia	596,68 m^2
Úžitková plocha riešeného podlažia	402,9 m^2

b) Zdôvodnenie stavby na danom území

Hlavným dôvodom je pokračovať v rozvoji predškolského vzdelávania v už existujúcej zóne so základnými a materskými školami. Návrh priestorov materskej školy navýši jestvujúce kapacity pre vzdelávanie a opateru o max 24 detí. Vzhľadom na potreby užívateľa je potrebné vykonať dispozičné zmeny v jestvujúcej časti priestorov objektu.

c) Súhrnný prehľad vybavenia stavby, potreby surovín, počtu pracovníkov, vznik a likvidácia odpadov

Vybavenie stavby
Daný objekt si nevyžaduje špeciálne vybavenia. Energie je možné plne zabezpečiť z existujúcich prípojok a napojení.

Potreby surovín
V predmetnom území sa uvažuje s prevádzkou materskej školy a vzdelávania.
Keďže sa nejedná o výrobný objekt, nie sú potrebné žiadne suroviny na prevádzku.

Potreby počtu pracovníkov
Počet zamestnancov, ktorých vyžaduje prevádzka je nasledovný:

- V priestoroch škôlky uvažované 2 triedy – spolu s **24 deťmi a 2 zamestnancami - učiteľkami**
- V priestore pre výdaj stravy uvažujeme - spolu **2 zamestnanci** v čase výdaja stravy

Vznik a likvidácia odpadov
Prevádzka so zameraním na výchovu detí v predškolskom veku má na pozemku ako i priamo v objekte zriadené miesto na smetné nádoby, kde je bezproblémový prístup na odvoz odpadu. V prípade prevádzky bude potrebné dimenzovať nádoby na odpad so zreteľom na druh a množstvo odpadu (separovaný zber).

4. Prehľad východiskových podkladov

- zámer investora
- regulatív – platný územný plán obce Ivanka pri Nitre
- kópia z katastrálnej mapy a výpis z katastra nehnuteľností
- obhliadka miesta stavby
- fotodokumentácia
- projektová dokumentácia z rekonštrukcie objektu
- geodetická dokumentácia (výškopis, polohopis)

Pre spracovanie projektovej dokumentácie projektu boli použité platné normy a legislatíva na území Slovenskej republiky.

5. Celková doba výstavby, zahájenie a ukončenie výstavby

Predpokladaný začiatok výstavby:	október 2021
Predpokladané ukončenie výstavby:	október 2023
Predpokladaný dĺžka výstavby:	24mesiacov

Súhrnná technická správa

Pri riešení sa zohľadňuje stavebno – technický stav jestvujúcich konštrukcií, možnosti lokality a požiadavky investora.

1. Urbanistické a architektonické riešenie

1.A Urbanistické a architektonické riešenie stavby – jestvujúci stav

Riešené územie zahŕňa parcely 996/8 a 996/17, ktoré sú vo vlastníctve investora – obce Veľký Lapáš.
Riešené územie sa nachádza v obci Veľký Lapáš na Školskej ulici a pozostáva z jestvujúceho objektu materskej a základnej školy krížového tvaru s parcelným číslom 996/17 a priľahlou trávnatou plochou s parcelným číslom 996/8.
Návrh riešenia projektu vychádza z požiadaviek investora – obce, pre skvalitnenie služieb občanom.

Vjazd na parcelu je riešený zo západnej strany priamo zo Školskej ulice. Na pozemku sa nachádza riešený objekt, príjazdové komunikácie a parkovacie plochy. Riešené územie je oplotené pletivovým a betónovým plotom na východnej a južnej strane územia. V smere od Školskej ulice je objekt oplotený len lokálne.
Objekt bol postavený v 20.storočí a v súčasnosti je sčasti využívaný pre materskú a základnú školu.
Objekt má krížový pôdorysný tvar, južné krídlo je čiastočne podpivničené. Južné, západné a východné krídla sú dvojpodlažné, severné krídlo je v zadnej časti jednopodlažné.
Nosnú konštrukciu tvorí železobetónový skelet, výplňové - obvodové murivo tvoria keramické tehly hrúbky 375mm, riešené s tepelnou izoláciou a vonkajšími omietkami.
Riešená časť objektu je zastrešená sedlovou strechou so sklonom 15° a strešnou krytinou z trapézového plechu. Výplne vonkajších otvorov sú zrealizované ako otváravé plastové okná. Bližšia špecifikácia nie je známa. Fasáda s kontaktným zateplením, výplne otvorov, strešný plášť ako i nosná konštrukcia strechy bola nedávno rekonštruovaná, preto je jej stav plne vyhovujúci a nevyžaduje žiaden zásah. Staticky objekt nevykazuje žiadne poruchy a narušenia. Obvodové a stropné konštrukcie zostávajú vo veľkej miere zachované.

1.B Urbanistické a architektonické riešenie stavby – navrhovaný stav

Zámerom a požiadavkou investora je vytvoriť zariadenie slúžiace ako materská škola.
Projekt uvažuje s interiérovými zmenami a do vonkajšej hmoty budovy zasahuje len minimálne vytvorením únikového schodiska. Priestory materskej školy sú navrhnuté tak, aby bola poskytnutá kvalitnejšia opatera a starostlivosť o deti. Navrhované dispozičné zmeny sú riešené výhradne na zastavanej ploche jestvujúceho objektu.

Nové dispozičné riešenie zachováva hlavné nosné prvky a je navrhnuté na základe požiadaviek investora a podmienok prevádzky s prihliadnutím na jestvujúce nosné konštrukcie.

Príchod detí je uvažovaný z jestvujúceho vstupu / vjazdu do školského areálu v smere zo Školskej ulice. Parkovacie miesta sú jestvujúce a kapacity postačujúce pre všetky objekty. Prístup od parkovacích miest ku vstupu do objektu MŠ je po jestvujúcom spevnenom

chodníku. Budova má dispozičné riešenie tak, aby bol objekt presvetlený zo všetkých svetových strán.
Na prízemí sa nachádzajú priestory jestvujúcej materskej školy a jedáleň s výdajom stravy. Z prízemia je vstup do riešenej časti 2.NP cez jestvujúce dvojramenné schodisko. Schodisko vyúsťuje do chodby, odkiaľ je riešený vstup do časti pre zamestnancov-učiteľky, skladu alebo do priestorov pre samotnej MŠ.
Z chodby je možný prístup do skladu, určený pre odkladanie potrebných pomôcok alebo hračiek. Zónu pre zamestnancov dispozične osadenej v južnej časti riešeného pôdorysu - tvorí denná miestnosť zamestnancov navrhnutá s vlastným hygienickým zázemím a miestnosť pre upratovačky.
Zónu MŠ s kontrolovaným vstupom tvorí stredová chodba, z ktorej je možný prístup do jednotlivých priestorov pre stravovanie, šatne, hygienickej bunky ako i do spálne a triedy.
Jedáleň pre deti je umiestnená v severnej časti riešeného pôdorysu. Výdaj stravy bude zabezpečený cez výdajné okienko zo samostatnej miestnosti dovážanej potravinárskym výťahom z 1.NP Strava je do objektu dovážaná – zabezpečená prevádzkovateľom.
Zo stredovej chodby je možný prístup do šatní pre deti cez dvojkrídlové dvere so zasklením. Stredová chodba taktiež oddeľuje samostatné hygienické zázemia pre deti a samostatné pre učiteľov, spálňu pre 24 detí, triedu s herňou dostatočne osvetlenou a orientovanou v južnej časti pôdorysu. Spálňa pre detí je doplnená o pevné neotváravé okno, slúžiace ako vizuálny kontakt medzi dianím v triede a spálni.
Pre zabezpečenie únikovej cesty slúži i prechod medzi triedou a chodbou so schodiskom. Projekt uvažuje s vytvorením únikového schodiska, ktoré je navrhnuté na západnej fasáde, vyvedené priamo na spevnenú plochu.

1.B Orientácia na svetové strany, denné osvetlenie, oslnenie, výmena vzduchu

Požiadavky na denné osvetlenie a preslnenie materskej školy stanovuje zákon 126/2006, nariadenie vlády 269/2006.

Dotknutý objekt ZŠ a MŠ s krížovým pôdorysom je osadený na stavebnom pozemku orientovanom pozdĺž Školskej ulice. Vstup do budovy pre deti, rodičov a zamestnancov je jestvujúci na prízemí , v uskočení na SZ fasáde.

Orientácia budovy vychádza z danosti pozemku a všetky vnútorné funkcie sú prispôsobené tak, aby bolo zabezpečené dostatočné presvetlenie a vetranie priestorov. Osvetlenie a vetranie miestností je riešené jestvujúcimi otvorovými výplňami na fasáde.
Ochrana pred nadmerným preslnením v jednotlivých miestnostiach bude zabezpečená pohyblivými interiérovými tieniacimi prostriedkami. Hygienická výmena vzduchu v interiéri je zabezpečená jestvujúcimi otváravými resp. otváravo-sklopnými časťami otvorových výplní. Jestvujúce výplne otvorov - okná nie sú predmetom riešenia ich dispozícia je vyhovujúca a postačujúca. Dispozícia miestností bola navrhnutá tak, aby bolo možné zaistiť dostatočné prevetrávanie jednotlivých priestorov.
Priestory, ktoré nie je možné vetrať prirodzene, odvetrávajú axiálne ventilátorčeky.

2. Stavebno-technické riešenie

Stavebné práce

Pred začatím stavebných prác je vhodné vybudovať provizórne objekty zariadenia staveniska, slúžiace na ochranu pracovníkov pred nepriaznivým počasím a na skladovanie stavebného materiálu (cement, vápno, náradie). Na ochranu materiálov a zariadení sa odporúča stavenisko oplotiť a po ukončení prác uzavrieť.

Búracie práce

Pred zahájením realizácie samotnej výstavby bude potrebné vykonať stavebné úpravy, demontáže a búracie práce:

- Demontáž interiérových dvojkrídlových drevených dverí vrátane oceľovej zárubne
- Vybúranie deliacich nenosných priečok z keramických dierovaných tehál, hr.125mm , vrátane prekladov
- Vybúranie otvorov v nosných obvodových konštrukciách z keramických tehál hr. 375 mm
- Vybúranie otvorov v nosných konštrukciách z keramických tehál hr. 250 mm
- Vybúranie otvoru v stropnej železobetónovej doske pre zhotovenie šachty pre potravinový výťah, pozn. rozmery spresniť podľa vybraného typu výťahu
- Demontáž sadrokartónovej priečky
- Demontáž stropných podhľadov 1.np pre zhotovenie kanalizačných rozvodov, pozn. podhľad bude spätne vytvorený z rovnakých sdk dosiek
- Vybúranie nenosného muriva pre navrhovaný otvor výťahových dvierok, pozn. spresniť podľa typu výťahu
- Presun zariaďovacích predmetov –pre možnosť vytvorenia podávacieho okienka do potravinového výťahu

Presná špecifikácia prác je zrejmá z výkresovej dokumentácie – búracie práce.

Starostlivosť o životné prostredie pri búracích prácach

Pri vypracovaní projektovej dokumentácie boli zohľadnené ustanovenia zákona č. 364/2004 Z.z. O vodách a o zmene zákona Slovenskej národnej rady č. 372/1990 Zb. O priestupkoch v znení neskorších predpisov; zákona č. 71/1967 Zb. o správnom konaní (správny poriadok), ako vyplýva zo zmien a doplnení vykonaných zákonom č. 221/2019 Z. z. a zákonom č. 527/2003 Z. z., ktorou sa ustanovujú podrobnosti O zaobchádzaní s nebezpečnými látkami; zákona č. 394/2009 z 01.11.2009, ktorým sa mení a dopĺňa zákon č. 442/2002 Z.z. O verejných vodovodoch a verejných kanalizáciách, zákon č. 525/2003 Z.z. O štátnej správe starostlivosti o životné prostredie a o zmene a doplnení niektorých zákonov; vyhláška MV SR č. 96/2004.
Dodávateľ búracích prác je povinný zaoberať sa ochranou životného prostredia pri vykonávaní prác. Aby po dobu realizácie nedochádzalo k porušovaniu životného prostredia okolia stavby, bude nutné dodržiavať nasledovné opatrenia zo strany dodávateľa :

- dbať, aby neboli devastované okolité plochy,
- dodržiavať nariadenia a vyhlášky o ochrane ovzdušia, vodných zdrojov, tokov a plôch,
- pri výjazde vozidiel a mechanizmov zo staveniska zabezpečovať ich čistenie,
- stavebný a ostatný odpad, ktorý vznikne pri prácach na realizácií stavebných objektov podľa projektovej dokumentácie, ukladať na riadené skládky, likvidovať a nakladať s nimi v zmysle zákona č. 79/2015 O odpadoch a o zmene a doplnení niektorých zákonov, zákona č. 124/2004Z.z. O autorizácii, o vydávaní odborných posudkov vo veciach odpadov, o ustanovení osôb oprávnených na vydávanie odborných

posudkov a o overovaní odbornej spôsobilosti týchto osôb, vyhlášky MŽP SR č. 273/2001 a vyhlášky Ministerstva životného prostredia SR „O kategorizácií odpadov" č. 365/2015.
Pri manipulácii s odpadmi treba dodržiavať všetky platné legislatívne opatrenia pre manipuláciu a nakladanie s odpadmi. Podľa zákona č. 79/2015 O odpadoch bude časť odpadov použitá na spätné zásypy a násypy pri rekonštrukčných prácach.
Všetky búracie práce budú vykonávané spôsobilým dodávateľom, ktorý musí zabezpečiť po prevzatí staveniska od investora priebežnú likvidáciu odpadov, ktoré vzniknú počas realizácie stavby. Táto požiadavka bude súčasťou zmluvy medzi investorom a dodávateľom prác.
Zatriedenie vzniknutých odpadov podľa katalógu odpadov:

Kód odpadu	**Názov odpadu**	**Kategória odpadu**	**Materiál. bilancia [kg]**	**Likvidácia**
15 01 02	Obaly z plastov	ostatný	150	miestna skládka
17 02 01	Drevo	ostatný	50	miestna skládka
17 01 01	Betón, tehly, dlaždice, obkladačky a keramika	ostatný	400	miestna skládka
17 01 02	Tehly	ostatný	1000	miestna skládka
17 01 03	Obkladačky, dlaždice a keramika	ostatný	0	miestna skládka
17 01 07	Zmesi betónu, tehál, obkladačiek, dlaždíc a keram. iné ako uvedené v 17 01 06	ostatný	300	miestna skládka
17 04 05	Kovy	ostatný	50	miestna skládka
17 09 04	Zmiešané odpady zo stavieb a demolácií, iné ako uvedené v 17 09 01, 17 09 02, 17 09 03	ostatný	350	miestna skládka

Pri nakladaní s odpadmi, ktoré vzniknú pri búraní nie je predpoklad ohrozenia životného prostredia, pokiaľ sa budú prípadné vzniknuté nebezpečné druhy odpadov v zmysle predpisov zhromažďovať a skladovať oddelene na vyčlenenom mieste, kde budú zabezpečené proti odcudzeniu, znehodnoteniu a úniku do okolia.
Pri realizácii prác nepríde k poškodeniu vzrastlej zelene na verejných plochách a priestranstvách, po ukončení prác uvedie dodávateľ stavenisko do pôvodného stavu.
Odpady budú zhromažďované do kontajnera ktorý bude umiestnený na pozemku a budú odvezené na najbližšiu skládku.

Zvislé nosné a nenosné konštrukcie

Jestvujúce nosné prvky stavby, ktoré nevykazujú stopy poškodení, zostávajú vo veľkej miere zachované. Obvodové výplňové konštrukcie z keramických tehál hr. 375mm, budú vybúrané pre vytvorenie otvoru pre požiarne dvere. Vnútorné nosné steny hr. 375 a 250mm budú vybúrané pre vytvorenie nového priechodného otvoru a pre vytvorenie otvoru dvier.

Vnútorné výplňové murivo je navrhované z tvárnic **YTONG UNIVERZAL** hr. 375 mm, navrhované nosné murivo pre vnútorné nosné steny je riešené z pórobetónových tvárnic **YTONG STATIK** hr. 200 mm a 300 mm na tenkovrstvú lepiacu maltu. Nenosné murivo pre vnútorné steny je navrhnuté z pórobetónových tvárnic **YTONG KLASIK** hr. 150mm.
Stuženie bude priečkami s previazaním nerezovými murovanými spojkami v každej 2. ložnej škáre muriva.
Pred realizáciou stavebných otvorov vo vnútorných nosných stenách a priečkach je potrebné prekonzultovať a prípadne upraviť rozmery stavebných otvorov podľa konkrétnych technických požiadaviek dodávateľa výplní otvorov.
Lepiaca malta sa ukladá iba vo vodorovných ložných škárach. Ložná škára tenkovrstvového murovacieho systému má mať všade rovnakú hrúbku 1mm. Týmto zabezpečíme výškový skladobný rozmer jedného radu 250mm ako aj to, že pri minimálnych ložných škárach sa znižuje riziko výskytu tepelných mostov. Pri murovaní je potrebné dbať na to, aby ložné škáry boli úplne vyplnené tenkovrstvovou maltou. V prípade potreby tvarovky upravovať na požadovaný rozmer rezaním. Deliace priečky k nosným múrom priviazať pomocou plochých nerezových kotiev alebo zasekaním do káps.

Murivo je možné realizovať alternatívne z tehál a tvárnic s obdobnými technicko-fyzikálnymi vlastnosťami (pevnosť, tepelný odpor a iné), napríklad THERMOBRICK, SETA, HELUZ, PORFIX, POROTHERM avšak je nutné dodržať tepelno-technické riešenie daného výrobcu.

Naddverné preklady v deliacich priečkach je možné riešiť ako monolitické (pri svetlosti otvorov nad 1000mm), ako aj prefabrikované z nosných a nenosných prekladov YTONG. Prefabrikované preklady sú ukladané do lôžka z cementovej malty. Pri svetlosti otvorov nad 1000mm je potrebné pred zhotovením nadmurovky nad prekladom podoprenie s maximálnym rozponom 1m. Podoprenie sa môže po 28 dňoch odstrániť. V prípade použitia nosných prekladov YTONG nie je nutné montážne podoprenie – sú nosné (zaťažiteľné) hneď po zabudovaní. Monolitické preklady je treba z vonkajšej strany odizolovať extrudovaným polystyrénom (XPS) z čela prekladu 50mm zo spodnej strany 30mm. Tepelnú izoláciu je potrebné opatriť tanierovými príchytkami a vložiť do debnenia pred betonážou prekladu, aby došlo k pevnému spojeniu izolácie s prekladom.

Vodorovné nosné konštrukcie

Jestvujúce vodorovné konštrukcie nachádzajúce sa v objekte budú ponechané. Pavilón B2, v ktorom sa nachádza hlavné schodisko, je v súčasnosti zrealizovaný bez stropnej konštrukcie s priznaným dreveným krovom. Z požiarneho a ekonomického hľadiska takéto riešenie nie je vyhovujúce.
Preto je v tejto časti navrhnutý stropný systém **YTONG EKONOM** bez nadbetonávky v celkovej hrúbke 250mm, ktorého sa dĺžky nosníkov vyrábajú v rozpone do 7,60m. Nosníky v miestach uloženia na jestvujúce ZNK, je potrebné zasekať do muriva a položiť

na jestvujúce žb vence. V miestach napojení nových stropov, kde nie je možné uloženie na zvislé nosné konštrukcie je nutné osadiť podkladné oceľové profily HEB 240, priskrutkované na jestvujúce žb vence. Oceľové prvky je nutné opláštiť protipožiarnymi sadrovláknitými doskami. Presný postup pokládky je nutné previezť podľa technických listov a montážnych návodov výrobcu. Veniec v úrovni stropu, opatrený z vonkajšej strany vencovkou YTONG.

Naddverné preklady v deliacich priečkach je možné riešiť ako monolitické (pri svetlosti otvorov nad 1000mm), ako aj prefabrikované z nosných a nenosných prekladov YTONG. Prefabrikované preklady sú ukladané do lôžka z cementovej malty. Pri svetlosti otvorov nad 1000mm je potrebné pred zhotovením nadmurovky nad prekladom podoprenie s maximálnym rozponom 1m. Podoprenie sa môže po 28 dňoch odstrániť. V prípade použitia nosných prekladov YTONG nie je nutné montážne podoprenie – sú nosné (zaťažiteľné) hneď po zabudovaní. Monolitické preklady je treba z vonkajšej strany odizolovať extrudovaným polystyrénom (XPS) z čela prekladu 50mm zo spodnej strany 30mm. Tepelnú izoláciu je potrebné opatriť tanierovými príchytkami a vložiť do debnenia pred betonážou prekladu, aby došlo k pevnému spojeniu izolácie s prekladom.

Oceľ. konštrukcie

V miestach napojení nových stropov, kde nie je možné uloženie na zvislé nosné konštrukcie je nutné osadiť oceľové profily HEB 240, priskrutkovanými pomocou oceľ. platní do jestvujúceho ŽB venca.

Klampiarske výrobky

Táto projektová dokumentácia nerieši návrh klampiarskych konštrukcií nakoľko rieši interiérové zmeny.

Strešná konštrukcia

Strešná konštrukcia je vo vyhovujúcom stave nie je predmetom riešenia tohto projektu.

Tepelné izolácie

Jestvujúce fasády sú zateplené kontaktným zateplovacím systémom – stav je vyhovujúci. Projekt navrhuje dodatočné zateplenie novo navrhnutých vnútorných stien a stropov v časti medzi vykurovaným (priestory zamestnacov, jedáleň) a nevykurovaným priestorom (chodba v neriešenej časti), ako tepelná izolácia na stropnej konštrukcii je navrhnutá minerálna tepelná izolácia **ISOVER UNIROL PLUS** v dvoch vrstvách v celkovej hrúbke 240 mm. Pod vrstvu tepelnej izolácie je bezpodmienečne nutné uložiť parozábranu. Parozábranu je možné zhotoviť z paronepriepustnej fólie **ISOVER VARIO extra.** Spoje a prestupy cez paronepriepustnú fóliu musia byť dôkladne, vzduchotesne zalepené spojovacou páskou. Pri styku fólie a steny je potrebné paronepriepustnú fóliu dôkladne vzduchotesne nalepiť na stenu pomocou obojstranne lepiacej pásky.

Konštrukcia stropov nad riešeným 2.NP je má strop riešený bez zateplenia, preto je navrhnuté dodatočné zateplenie riešené medzi a nad strešné väzníky.

ST1 Skladba „ST1" – zateplenie jestvujúcej stropnej konštrukcie

- tepelná izolácia voľne vložená medzi prvky krovu
  ISOVER UNIROL PLUS 2x120 mm
- parozábranná fólia
- nosný stropný systém

ST2 Skladba „ST2" – nová stropná konštrukcia

- tepelná izolácia **ISOVER UNIROL PLUS** 2x120 mm
- parozábranná fólia
- nosný stropný systém **YTONG EKONOM** 250 mm
  YTONG nosník typ A, strešné vložky **YTONG+250**

Ako tepelná a kročajová izolácia podlahových konštrukcií medzi podlažiami je navrhnutá minerálna doska **ISOVER T-N 4** hrúbky 40mm.
Presná skladba jednotlivých druhov konštrukcií je zrejmá z výkresovej dokumentácie.

Komínové teleso

V objekte je pôvodný dymovod od sústavy 3 plynových kondenzačných kotlov – **VIESSMANN VITOPLEX 300.**
Táto projektová dokumentácia nerieši ani nezasahuje do komínového telesa.

Výplne otvorov

Všetky exteriérové okná v objekte sú jestvujúce a budú ponechané. Tienenie okien triedy a spálne bude riešené interiérovými žalúziami.
V priestoroch vstupného vestibulu na 1.NP sú navrhnuté plastové dvojkrídlové dvere, slúžiace na oddelenie vstupu pre deti využívajúce 1.NP jestvujúcej materskej školy a pre deti využívajúce 2.NP navrhovanej časti materskej školy.
V miestnosti triedy sú navrhnuté plastové presklené dvere s pevným bočným zasklením. Spálňa pre detí na 2.NP je doplnená o pevné neotváravé okno, slúžiace pre vizuály kontakt detí v triede alebo spálni. Interiérové dvere riešenej časti sú navrhnuté drevené do drevenej obložkovej zárubne. Povrchová úprava a tvarovanie dverných krídel bude spresnený podľa požiadaviek investora.
Pred realizáciou stavebných otvorov je potrebné prekonzultovať a prípadne upraviť rozmery stavebných otvorov podľa konkrétnych technických požiadaviek vybraného dodávateľa otvorových výplní.
Pred objednaním okien a dverí je potrebné vyzvať vybraného dodávateľa na zameranie skutočných rozmerov stavebných otvorov.
Styky podláh v miestach dverných otvorov je možné prekryť prechodovými, podlahovými lištami (dodávateľ napr. EUROFINAL, SCHLUTER). Farebné prevedenie bude spresnené podľa požiadaviek investora. Pri objednaní okien je možnosť doobjednať príslušenstvo podľa aktuálnej ponuky dodávateľa okien (napr. zatemňovacie rolety, žalúzie, markízy, vonkajšie rolety, sieťky proti hmyzu, ovládacie doplnky).

Úpravy povrchov

Vrstvy podláh nie sú momentálne v riešenej časti objektu zrealizované.

Nové podlahy sú navrhnuté v závislosti od funkčného využitia miestnosti a od umiestenia v objekte. Podrobné skladby podlahových konštrukcii sú rozpísané vo výkresovej dokumentácii.
Tenkovrstvé podlahy navrhnuté ako homogénna tenkovrstvá krytina **Gerflor** podľa využitia miestností.
Pre vstupné a spoločenské priestory je navrhnutý podlahový systém Gerflor –(Taralay Premium), jedná sa o vysoko záťažovú hybridnú vinylovú podlahovú krytinu. Spodná vrstva z recyklovaného vinylu, výstuha zo sklenej siete, silne lisovaná nášľapná vrstva farbená v celkovej hrúbke tvorená čipsami čistého vinylu bez plnív, laserom tvrdená povrchová úprava s vysokou odolnosťou voči chemikáliám nevyžaduje aplikáciu ochranných emulzií. Celková hrúbka 2mm s antibakteriálnymi prísadami Sanosol, hrúbka nášľapnej vrstvy min. 1 mm, šmyk za mokra R10, reakcia na oheň Bfl-
s1, kročajová nepriezvučnosť 8dB. Bez obsahu ťažkých kovov a ftalátov spadajúcich do skupiny CMR (karcinogény, mutagény, reprotoxika podľa REACH).

Jedáleň ako i schodisko je riešené z podlahoviny Gerflor – (Mipolam Cosmo), jedná sa o záťažovú homogénnu vinylovú podlahovú krytinu v roliach. Celková hrúbka je 2mm, laserom tvrdená povrchová úprava s vysokou odolnosťou voči chemikáliám nevyžaduje aplikáciu ochranných emulzií. Reakcia na oheň Bfl-s1, váha ≤ 3120 g/m^2, súčiniteľ šmykového trenia min. 0,6. TVOC po 28 dňoch < 10µg/ m^3 podľa ISO 16000-6. Bez obsahu ťažkých kovou a ftalátov spadajúcich do skupiny CMR (karcinogény, mutagény, reprotoxika podľa REACH).

Priestory výdaju stravy budú mať podlahy rovnako z povlakovej krytiny – GERFLOR – určenej do priestorov v potravinárstve. Styky rôznych nášľapných vrstiev je možné prekryť prechodovými lištami. Výber nášľapných vrstiev bude spresnený podľa požiadaviek investora.

V herniach a spálňach je podlaha riešená ako vysoko odolná akustická vinylová podlahová krytina v hrúbke 2 mm v roliach, ošetrená povrchovou úpravou Protecsol – vytvrdená laserom nevyžadujúca aplikáciu ochranných emulzií a odolávajúca dezinfekčným prostriedkom (aj na bázi jódu) a alkalickým saponátom. Jedná sa o krytinu Gerflor Taralay impression – compact. Výstuha zp skleného vlákna. Nášľapná vrstva min. 0,7 mm, protišmyk triedy R 10 podľa DIN 51 130, reakcia na oheň Bfl-s1. Oteruvzdornosť T a odolnosť voči bodovej záťaži 0.08, TVOC po 28 dňoch menšie ako 10µg/m^3.

Podlahy miestností bez obkladov stien ukončené soklovými lištami Gerflor - Vynaflex 60-100mm v rovnakom materiálovom prevedení ako podlahy.

Do priestorov hygienických zariadení je navrhnutá podlahová krytina Gerflor Tarasafe Ultra. Protisklzná záťažová heterogénna povlaková krytina na bázi PVC v roliach. Spodná vrstva z recyklovaného PVC, výstuha zo skleného rúna, nášľapná vrstva z čistého PVC prefarbená v celej hrúbke časticami anodizovaného minerálu, povrchová úprava Sparclean pre jednoduchú údržbu a zvyšujúcu odolnosť voči chemikáliám. Klznosť za mokra podľa DIN 51 130 je R10. Celková hrúbka PVC krytiny 2 mm, hrúbka nášľapnej vrstvy min. 1 mm, trieda záťaže 34/43. TVOC po 28 dňoch < 100µg/ m^3 podľa ISO 16000-6.

Obklad stien v hygienických priestoroch navrhnutý tenko-vrstvou stenovou krytinou – Gerflor Mural Club, jedná sa o homogénnu vinylovú krytinu hrúbky 1mm, reakcia na

oheň B-s2-d0, PUR povrchová úprava pre jednoduchšiu údržbu a vyššiu odolnosť voči chemikáliám.

Riešenia konštrukčných detailov :
Sokel podlahy je riešený formou fabionu, t.j. vytiahnutím na stenu do výšky 13cm s použitím kontaktného lepidla a klinu (viď. obr.)

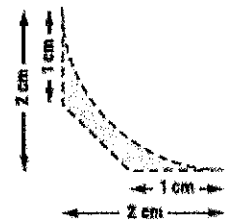

Podlaha je kladená bez bordúr, zvár u rohov a rohov sú vytiahnuté diagonálne mimo hrany. (viď. obr.)

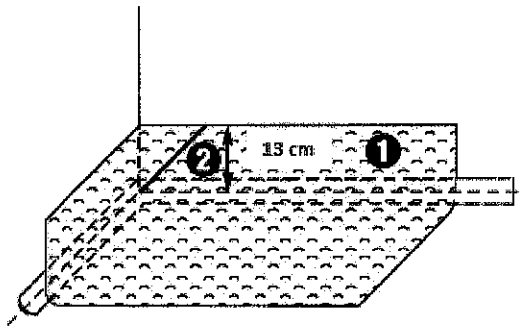

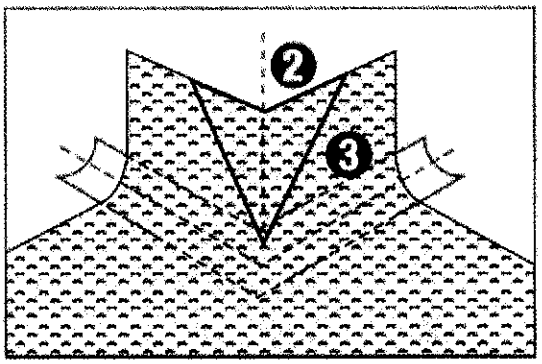

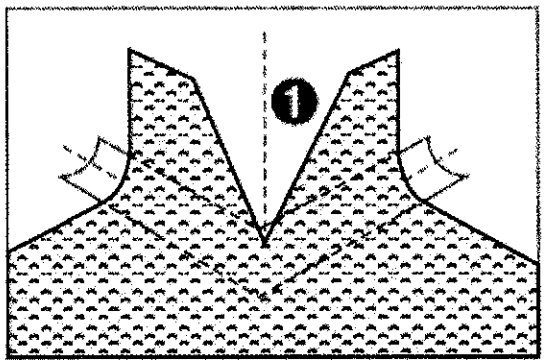

Osadenie vpustí musí byť s prírubou určenou pre vinylové podlahy

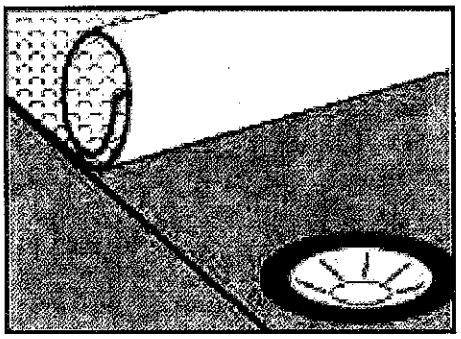

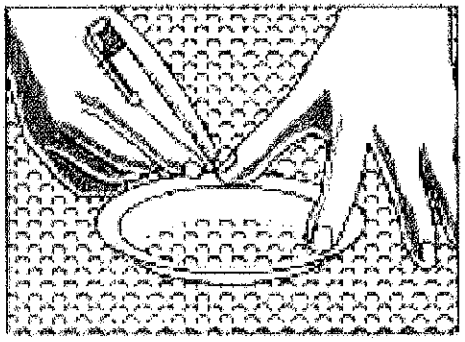

Krytina je lepená cez vpusť

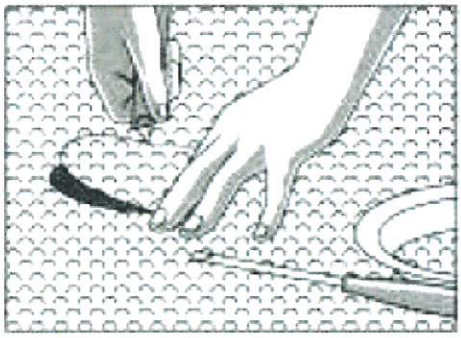

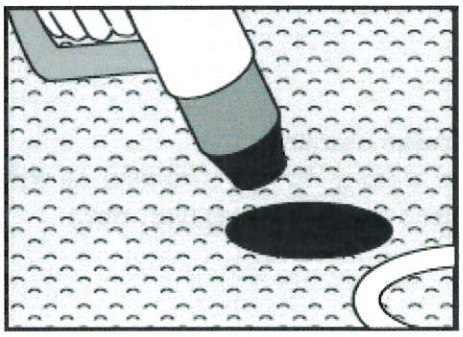

Pozdĺž vnútornej strany vpusti je vyrezaný otvor do krytiny a horúcim vzduchom vytvarovaný dovnútra vpusti

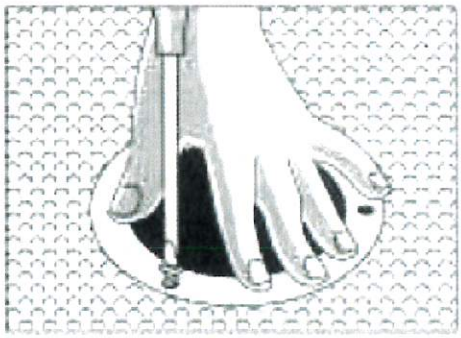

Následne je pomocou skrutiek upevnená príruba
Špecifikácie vpusti pre danú krytinu:

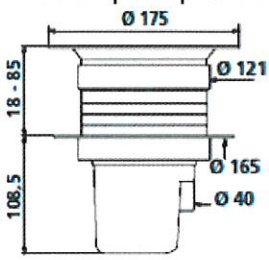

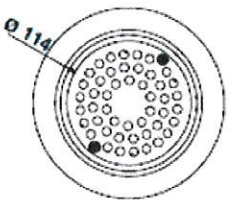



Na hrane soklu (fabionu) je umiestnená prechodová lišta, ktorá vytvára plynulý prechod na stenu. Obklad stien je lepený cez vytiahnutý sokel 3 cm.

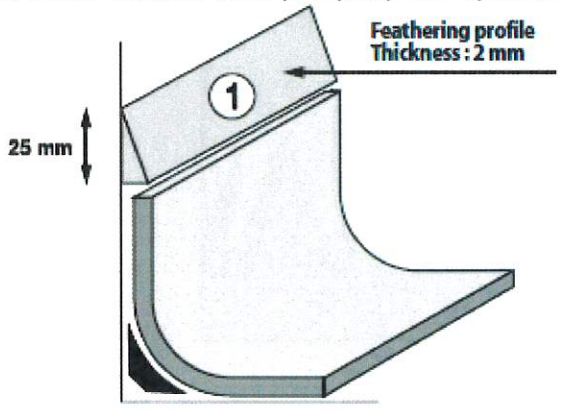

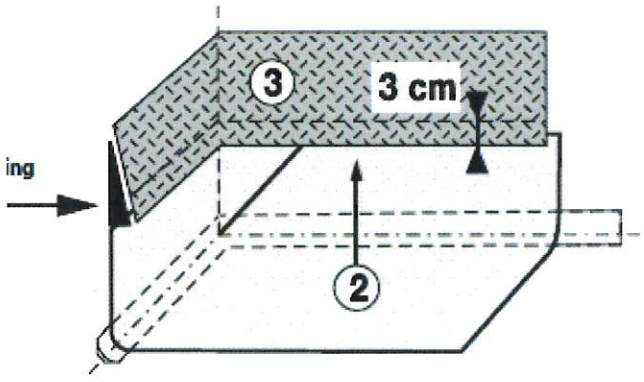

Obklady stien sú navarené šňúrou s priemerom 4,1mm za pomocí úzkej trysky určenej pre obklady stien

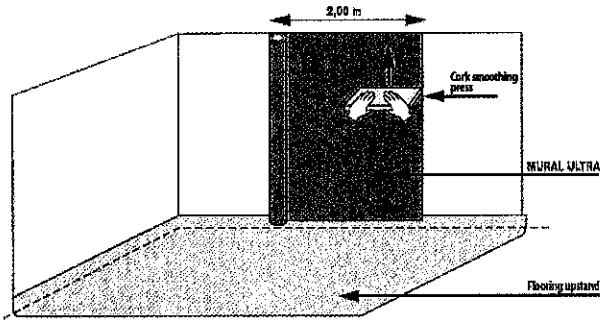

Cementový poter realizovať s PP vláknami. Monofilné polypropylénové (PP) vlákna navrhnuté pre použitie do poteru, pre obmedzenie porúch a zamedzenie vzniku trhlín od plastického zmršťovania a sadania, a pre scelenie povrchu. Pred zhotovením cementových poterov je nutné mať premyslené všetky budúce nášľapné vrstvy v jednotlivých miestnostiach. Tento údaj je dôležitý vzhľadom na rôzne hrúbky nášľapných vrstiev. Hrúbku cementového poteru spolu so samonivelizujúcim poterom je potrebné upraviť pre každú nášľapnú vrstvu samostatne tak, aby budúca podlaha bola v celom objekte v rovine. Pri zhotovení cementového poteru v podlahovej konštrukcii je nutné oddilatovať poter od stien miestnosti vložením vrstvy polystyrénu hr. 1 cm.
Pre dosiahnutie dokonale vodorovných podláh je navrhnutý pod konečnou nášľapnou vrstvou samonivelizačný poter, ktorý si zhotoví podlahárska firma.

PODLAHY

P1 Podlaha s protišmykovou úpravou na 2.NP

• tenkovrstvá povlaková krytina - Gerflor - protišmyková	3 mm
• kontaktné lepidlo doporučené výrobcom	2 mm
• penetrácia **PCI Gisogrund PGM**	
• samonivelizačná hmota **PCI Pericem 510**	5 mm
• betónový poter **PCI Pericem EBF Special**	50 mm
• separačná fólia stavebná LDPE	
• tepel. a akustic. izolácia - **ISOVER T- N**	40 mm
• podkladové - ISOVER EPS	50 mm
• separačná fólia stavebná LDPE	
• jestvujúce stropné konštrukcie - panely -vyspravené	

P2 Podlaha na 2.NP

• tenkovrstvá povlaková krytina - **Gerflor**	3 mm
• kontaktné lepidlo doporučené výrobcom	2 mm
• penetrácia **PCI Gisogrund PGM**	
• samonivelizačná hmota **PCI Pericem 510**	5 mm
• betónový poter **PCI Pericem EBF Special**	50 mm
• separačná fólia stavebná LDPE	

- tepel. a akustic. izolácia - **ISOVER T- N** 40 mm
- podkladové - ISOVER EPS 50 mm
- separačná fólia stavebná LDPE
- jestvujúce stropné konštrukcie - panely -vyspravené

PS Podlaha na schodisku

- tenkovrstvá povlaková krytina - Gerflor 3 mm
- kontaktné lepidlo doporučené výrobcom 2 mm
- jestvujúce schodiskové stupne

Interiérové obklady stien – budú rovnako realizované z povlakovej krytiny **GERFLOR** so zváranými spojmi určenej na steny.

Pri omietkach projekt predpokladá použitie vápenno - cementovej omietky BAUMIT, určenej na všetky bežné stavebné podklady, nahrubo stiahnutej alebo hladenej. Omietka je hydrofobizovaná, takže je vhodná na vnútorné aj vonkajšie použitie. Pri zhotovení vnútorných omietok odporúčame použiť omietkové profily. Pri styku omietky a rámov okien a dverí použiť samolepiace dištančné ukončujúce plastové pásky (iné pre interiér a iné pre exteriér). Styky rôznych povrchov je nutné pri omietaní opatriť sklolaminátovou sieťkou.

PODHĽADY

Pre zhotovenie kanalizačných rozvodov bude potrebné demontovať časť podhľadov na 1.NP. Demontované podhľady budú po ukončení a napojení vedení rozvodov spätne vytvorené z rovnakých sadrokartónových dosiek v miestach, kde boli odstránené.
Povrchová úprava zaveseného podhľadu je navrhnutá sadrokartónovými hydrofobizovanými doskami. Obklad realizovať na nosný pozinkovaný, alt. drevený, CD- CW rošt, uchytený na nosné prvky. V miestach kde nie je možné priame uchytenie nosného roštu na konštrukciu je potrebné použiť závesy.
Skladbu stropu je nutné previesť podľa požiadaviek PBS s príslušnou požiarnou odolnosťou.
V chodbách 2.NP v miestach vedenia inštalácii doporučujeme riešiť podhľad ako kazetový pre ľahší prístup k uzáverom a ventilom.

Podhľad v chodbách, spoločných priestoroch a vo vlhkých priestoroch na 2.NP realizovať na nosný pozinkovaný, CD- UD rošt, uchytený na nosné prvky. V miestach, kde nie je možné priame uchytenie nosného roštu na konštrukciu je potrebné použiť závesy.
Pri montáži nosného roštu a sadrokartónového obkladu je potrebné dodržať technologické podmienky podľa dodávateľa sadrokartónového systému. Styk steny a sadrokartónového obkladu je potrebné utesniť akrylátovým tmelom.

Nad hlavným schodiskom je navrhnutý uzatvárací samonosný stropný pohľad zo sadrokartónových protipožiarnych dosiek, kotvený pomocou pozinkovaných oceľ. profilov do ZNK.
Pohľad realizovať zdola opláštený 2x12,5 sadrokartónovými doskami RF(DF) na kovovej podkonštrukcii zloženej z nosných profilov ukotvených do bočnej nosnej konštrukcie. Na vyplnenie konštrukcie podhľadu je navrhnutá minerálna izolácie. Pri montáži nosného roštu a sadrokartónového obkladu je potrebné dodržať technologické podmienky podľa dodávateľa sadrokartónového systému.

V chodbách 2.NP v miestach vedenia inštalácii doporučujeme riešiť podhľad ako kazetový pre ľahší prístup k uzáverom a ventilom.

SP1 Podhľad – vlhké priestory

- sadrokartónové dosky **RIGIPS RB** - hydrofobizované 15mm
- zavesený oceľový rošt obojsmerný CD, UD 60mm
- priestor pre vedenie inštalácii

SP2 Podhľad – chodby a spoločné priestory

- sadrokartónové dosky **RIGIPS** 15mm
- zavesený oceľový rošt obojsmerný CD, UD 60mm
- priestor pre vedenie inštalácii

SP3 Samonosný podhľad nad schodiskom

- sadrokartónové protipožiarne dosky **RIGIPS RF (DF)** 2x12,5mm
- vzduchová medzera + nosné profily 80mm
- minerálna izolácia **ISOVER UNIROL PLUS** vložená medzi nosné profily UA – celková hrúbka **minerálnej vlny** 80+120mm

Kontrola kvality a akosti

Počas celej doby realizácie stavebných prác musí byť zabezpečená kontrola kvality a akosti realizovaných prác, ktorú vykonávajú zodpovední pracovníci realizačnej firmy, autorský dozor, technický dozor investora a technológ dodávateľa materiálov. Pri kontrole sa hodnotí najmä dodržiavanie technologického postupu a projektovej dokumentácie. O uskutočnených kontrolách musí byť vyhotovený zápis do stavebného denníka. Záverečné prevzatie stavby sa uskutoční po zhodnotení výslednej kvality stavby po stavebných úpravách s ohľadom na dielčie kontroly a prípravné nápravné opatrenia.

Vybavenie

Výdaj stravy bude zásobovaný potravinovým výťahom z kuchyne 1.NP na 2.NP. Potravinový výťah bude nutné spresniť podľa typu výťahu vybraného investorom.
V miestnostiach pohybu detí, bude potrebné vykurovacie telesá osadiť v ochrannom perforovanom kryte.
V miestnosti wc zamestnancov – 2. 03, delenie priestoru realizovať sanitárnou priečkou s jednokrídlovými dverami, na nerezových nožičkách.

Technické vybavenie

Ústredné kúrenie:

- Podrobné riešenie ústredného kúrenia pozri časť P.D. „Vykurovanie"

Zdravotechnika, kanalizácia:

- Projektová dokumentácia ZT rieši rozvody vody a kanalizáciu objektu. Podrobné riešenie zdravotechniky pozri časť P.D. "Zdravotechnika" a „Kanalizácia"

Elektroinštalácia

- Projektová dokumentácia elektroinštalácie rieši svetelnú a zásuvkovú elektroinštaláciu v objekte. Podrobné riešenie elektroinštalácie pozri časť P.D. "Elektroinštalácia".

3. Bezpečnosť a ochrana zdravia pri práci, starostlivosť o životné prostredie a ochrana proti hluku

Pri búraní je nutné čo najviac obmedziť použitie nástrojov vyvodzujúcich vibrácie a otrasy, ktoré negatívne ovplyvňujú nosnú konštrukciu objektu!

Pri stavebných prácach nie je možné skladovať stavebný materiál na jestvujúcich stropných konštrukciách v paletách sústredených na jednom mieste! Únosnosť jestvujúcich stropných konštrukcií činí maximálne cca 200 kg/m^2 úžitkového zaťaženia.

V prípade zhotovenia vertikálnych prestupov v stávajúcich stropných paneloch hr. 150 a 200 mm, možno prevádzať len vŕtanie či rezanie max. Ø120 mm. Je nutné prevádzať prestupy do panelov, nie je možné zasahovať do umiestnenia nosná výstuž. Maximálna dĺžka prestupov v pozdĺžnom smere nesmie prekročiť 250 mm. V priečnom smere je možné previesť v jednom panely vždy jen 1 prestup! V pozdĺžnom smere musia byť medzi prestupmi rozostupy min 500 mm!
Prestupy nie je možné v žiadnom prípade prevádzať cez prievlaky, stužidlá, obvodové trámy atď.
Vo výkresovej dokumentácii sú polohy priestupov len orientačné. Ich poloha závisí na skutočnej pôdorysnej polohe jestvujúcich stropných panelov. Pri búraní je nutné čo najviac obmedziť použitie nástrojov vyvodzujúcich vibrácie a otrasy, ktoré negatívne ovplyvňujú nosnú konštrukciu skeletu!
Pri stavebných prácach nie je možné skladovať stavebný materiál na jestvujúcich stropných konštrukciách v paletách sústredených na jednom mieste! Únosnosť jestvujúcich stropných konštrukcií činí maximálne cca 350 kg/m2 úžitkového zaťaženia.
V prípade betonáže betónových dosiek do trapézového plechu je navrhnutý typ plechu dostatočne únosný pre betonáž vrátane zaťaženia od pracovníkov prevádzajúcich betonáž. Rozteč nosníkov podpierajúcich plech neprekročí 1,7 m. Po cca 14 dňoch, kedy žb monolitická doska dosiahne min. 70 % pevnosti betónu v tlaku, už bude nosnou časťou iba ŽB prierez dosky statické výšky 80 mm (v prípade výstuže vo vlnách trapézu), resp. 40 mm (v prípade výstuže uložené nad vlnou trapézu).

Vplyv stavby na životné prostredie a riešenie jeho ochrany

Stavba objektu nebude mať nepriaznivý vplyv na životné prostredie.
Ochrana sa riadi platnými právnymi predpismi vo vzťahu stavebnej výroby k jednotlivým zložkám životného prostredia ako sú: voda, ovzdušie, pôda, zeleň, ako aj vo vzťahu k produkcii hluku a odpadov.

Ochrana ovzdušia sa riadi zákonom č. 137/2010 Z. z. o ochrane ovzdušia a o ochrane zdrojoch znečistenia ovzdušia. Podľa charakteru prác realizovaných na stavbe sa stavenisko zaraďuje do malých zdrojov znečisťovania ovzdušia. Z hľadiska ochrany ovzdušia sa navrhuje pravidelné čistenie vozidiel vychádzajúcich zo staveniska na verejné komunikácie a čistenie komunikácií v okolí staveniska.

Ochrana vôd sa riadi zákonom č. 364/2004 Z. z. o vodách - vodný zákon a vyhláškou č. 556/2002 Z. z. o vykonaní niektorých ustanovení vodného zákona, podľa ktorých zhotoviteľ stavby musí používať zariadenia, vhodné technologické postupy a zaobchádzať s nebezpečnými látkam takým spôsobom aby sa zabránilo nežiaducemu zmiešaniu s odpadovými vodami alebo s vodou z povrchového odtoku. Spôsob odvádzania odpadových vôd rieši kapitola č3.

Po ukončení výstavby nebude mať prevádzka objektu svojou funkčnou náplňou negatívny vplyv na životné prostredie. Stavebnotechnické riešenie je navrhnuté tak, aby spĺňalo všetky platné normy a predpisy týkajúce sa hygienických a stavebnotechnických požiadaviek. Prevádzkou nedôjde k zhoršeniu ovzdušia, ani k zvýšeniu hladiny hluku.

Príjazd a prejazd ťažkých nákladných vozov a mechanizácie je nutné regulovať tak, aby nedochádzalo k poškodzovaniu tu rastúcich drevín - lámaniu vetví, poškodenie kmeňa, nadmerné zaťaženie koreňového priestoru a pod.
Ochrana proti hluku sa riadi nariadením vlády SR č. 2/2005 Z. z. - zákon o posudzovaní a kontrole hluku vo vonkajšom prostredí a o zmene zákona Národnej rady Slovenskej republiky č. 272/1994 Z. z. o ochrane zdravia ľudí v znení neskorších predpisov.
Vláda Slovenskej republiky podľa § 13n ods. 8 zákona Národnej rady Slovenskej republiky č. 272/1994 Z.z. o ochrane zdravia ľudí v znení zákona č. 514/2001 Z.z. nariaďuje: ktorým sa ustanovujú podrobnosti o prípustných hodnotách hluku, infrazvuku a vibrácií a o požiadavkách na objektivizáciu zvuku a vibrácií. Hlučné mechanizmy (lopatové rýpadlo, nákladné autá) budú používané len na nevyhnutne potrebný čas, pričom ich prevádzka bude limitovaná v pracovných dňoch od 7:00 do 18:00 hod. a v sobotu od 8:00 do 12:00 hod. s prestávkami počas zmeny.

Pri výstavbe a prestavbe objektu sa predpokladá tvorba odpadu, ktorého zatriedenie podľa Katalógu odpadov (vyhláška 365/2015 Z. z. v znení neskorších predpisov) je presne špecifikované v technickej správe POV bod i. Za triedenie a likvidáciu odpadov počas realizácie zodpovedá dodávateľ stavby, ktorý je povinný tieto odpady triediť a likvidovať zákonom predpísaným spôsobom. Doklady o likvidácii je povinný predložiť pri kolaudácii.
Stavba svojou konštrukciou a použitými materiálmi nebude mať negatívny vplyv na životné prostredie. Taktiež pri výstavbe nebudú použité také postupy, technológie a stavebné stroje, ktoré by mohli mať nežiaduci vplyv na životné prostredie. Pri svojpomocnej výstavbe pri stavebných prácach sa bude ukladať odpad zo stavebných činností do určených skladovacích kontajnerov.

Počas výstavby a v priebehu realizácie stavebných prác vzniknú odpady:
Zmesi betónu, tehál, obkladačiek, dlaždíc a keramiky iné ako uvedené v 17 01 06

katalógové číslo	: 17 01 02
kategória odpadu	: O
spôsob zneškodnenia	: dodávateľ stavebných prác uloží na riadenú skládku TKO
množstvo	: 0,04 t

katalógové číslo	: 17 01 03

kategória odpadu : O
spôsob zneškodnenia : dodávateľ stavebných prác uloží na riadenú skládku TKO
množstvo : 0,10 t

katalógové číslo : 17 01 07
kategória odpadu : O
spôsob zneškodnenia : dodávateľ stavebných prác uloží na riadenú skládku TKO
množstvo : 0,21 t

Drevo, sklo a plasty
katalógové číslo : 17 02 02
kategória odpadu : O
spôsob zneškodnenia : dodávateľ stavebných prác uloží na riadenú skládku TKO
množstvo : 0,10 t

Kovy (meď, bronz, mosadz atď.)
katalógové číslo : 17 04
kategória odpadu : O
spôsob zneškodnenia : dodávateľ stavebných prác uloží na riadenú skládku TKO
množstvo : 0,10 t

Obaly (vrátane odpadových obalov zo separovaného zberu komunálnych odpadov)
Obaly z papiera a lepenky
katalógové číslo : 15 01 01
kategória odpadu : O
spôsob zneškodnenia : dodávateľ stavebných prác uloží na riadenú skládku TKO
množstvo : 150 kg

Odpady z VSDP a odstraňovania farieb a lakov
Odpadové farby a laky obsahujúce organické rozpúšťadlá alebo iné nebezpečné látky
katalógové číslo : 08 01 11
kategória odpadu : N
spôsob zneškodnenia : odpad bude likvidovaný organizáciou, ktorá má na to oprávnenie
množstvo : do 30 kg

Pri nakladaní s odpadmi, ktoré vzniknú pri výstavbe nie je predpoklad ohrozenia životného prostredia, pokiaľ sa budú prípadné vzniknuté nebezpečné druhy odpadov v zmysle predpisov zhromažďovať a skladovať oddelene na vyčlenenom mieste ,kde budú zabezpečené proti odcudzeniu, znehodnoteniu a úniku do okolia.

Pri užívaní objektu sa uvažuje so vznikom nasledovných druhov odpadu:
- odpad podobný domovému odpadu
- odpad charakteru komunálneho odpadu
- odpad z použitých predmetov nástrojov a obalov
- zberový papier

Za triedenie a likvidáciu odpadov počas prevádzky stavby zodpovedá prevádzkovateľ objektu, ktorý je povinný tieto odpady triediť, zhromažďovať vo vhodných nádobách tak, aby nedošlo k ich úniku do prostredia a likvidovať zákonom predpísaným spôsobom. V zmysle platnej legislatívy je prevádzkovateľ povinný zabezpečiť opatrenia v zmysle Zákona č.223/2001o odpadoch v znení neskorších predpisov a doplnkov a

Vyhlášky Ministerstva životného prostredia SR o vykonaní niektorých ustanovení zákona o odpadoch.

Objekt je napojený na ulicu – miestnu komunikáciu. Kontajneri sú a budú umiestnené pri objekte na pozemku, kde pravidelne prebieha odvoz smeti komunálnymi službami obce.

Bilancia komunálneho odpadu

Skupina č. 20 , komunálne odpady, kategória „O"

Odpad prevádzky	2litre/deň/zamestnanec
Počet dní užívania v roku	210 dní
Počet zamestnancov	4 osoby
komunálny odpad celkom	1,68 m^3 / rok
počet 240l nádob	1
frekvencia odvozu smetí	1x týždenne

Za triedenie a likvidáciu odpadov počas realizácie zodpovedá dodávateľ stavby, ktorý je povinný tieto odpady triediť a likvidovať zákonom predpísaným spôsobom. Doklady o likvidácii je povinný predložiť pri kolaudácii.

Podrobné zatriedenie odpadov musí byť v zmysle Vyhlášky Ministerstva životného prostredia SR č.365/2015, ktorou sa ustanovuje katalóg odpadov. Pri nakladaní s odpadmi, ktoré vzniknú pri výstavbe nie je predpoklad ohrozenia životného prostredia, pokiaľ sa budú prípadné vniknuté nebezpečné druhy odpadov v zmysle predpisov zhromažďovať a skladovať oddelene na vyčlenenom mieste, kde budú zabezpečené proti odcudzeniu, znehodnoteniu a úniku do okolia.

Pri užívaní objektu sa uvažuje so vznikom nasledovných druhov odpadu:

- odpad podobný domovému odpadu
- odpad charakteru komunálneho odpadu
- odpad z použitých predmetov nástrojov a obalov
- zberový papier, sklo i plasty

Za triedenie a likvidáciu odpadov počas prevádzky stavby zodpovedá prevádzkovateľ objektu, ktorý je povinný tieto odpady triediť, zhromažďovať vo vhodných nádobách tak, aby nedošlo k ich úniku do prostredia a likvidovať zákonom predpísaným spôsobom. V zmysle platnej legislatívy je prevádzkovateľ povinný zabezpečiť opatrenia v zmysle Zákona č. 365/2015 o odpadoch v znení neskorších predpisov a doplnkov a Vyhlášky Ministerstva životného prostredia SR o vykonaní niektorých ustanovení zákona o odpadoch.
Objekt je priamo napojený na komunikáciu, kde pravidelne prebieha odvoz smeti komunálnymi službami obce.
Kontajneri sú umiestnené v areáli, v blízkosti materskej školy na spevnenej ploche.
Vzhľadom na dané prevádzkové a dispozičné riešenie pozemku investora nie je potrebné odstrániť kroviny ani vzrástlu zeleň.
Po ukončení stavebných úprav nebude mať prevádzka objektu svojou funkčnou náplňou negatívny vplyv na životné prostredie. Stavebnotechnické riešenie je navrhnuté tak, aby riešenie spĺňalo všetky platné normy a predpisy týkajúce sa hygienických a

stavebnotechnických požiadaviek. Prevádzkou nedôjde k zhoršeniu ovzdušia, ani k zvýšeniu hladiny hluku.

Bezpečnosť a ochrana zdravia pri práci

Minimálne požiadavky na detské ihriská sú stanovené slovenskými, európskymi alebo medzinárodnými technickými normami (napr. STN EN 1176 a EN 1177), zákonmi Slovenskej republiky, nariadeniami vlády Slovenskej republiky, vyhláškami Slovenskej republiky, hygienickými normami (napr. zákon o ochrane zdravia č. 553/2007 Z. z. v znení neskorších predpisov) a technickými požiadavkami na bezpečnosť športovísk a priestorov poskytujúcich vzdelávanie mimo školy.
Pred zahájením výkopových prác je potrebné vytýčiť podzemné siete správcami, aby nedošlo k ich prípadnému poškodeniu. V mieste kríženia s existujúcimi vedeniami je potrebné použiť ručný výkop. V prípade nepredvídanej kolízie prizvať projektanta. Pri križení a súbehu s ostatnými inžinierskymi sieťami je potrebné dodržať STN 73 6005. Zemné práce je potrebné vykonávať v zmysle STN 73 3050. Pri výstavbe rýh je potrebné odborne zapažiť výkop z bezpečnostného hľadiska.
Počas výstavby je potrebné dodržiavať všetky platné bezpečnostné predpisy a opatrenia vyplývajúce zo zásad ochrany a bezpečnosti zdravia pri práci. Všetci pracovníci musia byť preukázateľne poučení o bezpečnosti pri práci. Dodávateľ musí v rámci dodávateľskej dokumentácie vytvoriť podmienky na zaistenie bezpečnosti práce. Jej súčasťou musí byť technologický postup, ktorý musí byť k dispozícii na stavbe.
Pri práci je potrebné dodržiavať najmä predpisy o práci v blízkosti a pod elektrickými vedeniami, predpisy o vykonávaní stavebných prác v ochranných pásmach podzemných inžinierskych sieti a predpisy o manipulácii sa stavebnými strojmi. Skládky alebo miesta k uskladneniu stavebných materiálov nesmú byť v ochrannom pásme el. vedenia. Pri stavebných a montážnych prácach je potrebné dodržiavať technologické predpisy, príslušné bezpečnostné, hygienické, protipožiarne predpisy, nariadenia a normy všeobecne platné, vyhlášku SÚBP č. 147/2013 Z.z. – O bezpečnosti práce a technických zariadení pri stavebných prácach, zákon NR SR č. 124/2006 – O bezpečnosti a ochrane zdravia pri práci v znení zákona č. 95/2000 Z.z. a zákona č. 124/2006 Z.z. Postup prác je potrebné koordinovať s investorom. Počas výstavby je potrebné dodržať zákon č. 396/2006 Z.z. – O minimálnych bezpečnostných a zdravotných požiadavkách na stavenisko v znení Nariadenia č.282/2004 Z.z. V zmysle tohto nariadenia je stavebník povinný zabezpečiť Plán bezpečnosti a ochrany zdravia na stavbe.
V ochranných pásmach existujúcich vedení vykonávať práce v zmysle platných predpisov a STN a dodržiavať podmienky vo vyjadreniach jednotlivých vlastníkov a prevádzkovateľov.

Ochrana stavby proti hluku

V blízkosti objektu sa nenachádza žiaden zdroj hluku.

UPOZORNENIE

Projektová dokumentácia je vypracovaná v rozsahu podľa požiadaviek stavebníka v čase spracovávania projektu a zohľadňuje súčasný známy stav. Táto dokumentácia nenahrádza výrobnú a dielenskú dokumentáciu dodávateľa stavby. Pri zabudovaní jednotlivých stavebných systémov do stavby je potrebné dodržať všetky smernice a pokyny výrobcov pre montáž stavebných výrobkov a konštrukcií.

Nitra, 04/2021